schwöller

Outdoor-Plissee

Der halbtransparente Plissee-Stoff **OUTDOOR** kombiniert **feuchtigkeitsabweisende, antibakterielle und pilzhemmende** Eigenschaften mit einer **natürlichen Leinenoptik**.

Der Stoff ist aus 100% Polyestergarnen gewebt und fühlt sich wie ein **echtes Textil** an.

Durch die Kombination von Funktionalität und Atmosphäre eignet sich dieser Stoff für den Einsatz im Außenbereich, z. B. als **Terrassen- oder Balkonüberdachung** ohne direktem Witterungseinfluss (wie Wind, Regen oder Schnee)

5 verschiedenen Farben stehen zur Auswahl.

Für eine lange Lebensdauer des Stoffes empfehlen wir eine regelmäßige, möglichst tägliche Öffnung und Schließung der Anlage.

Stoffe
(Outdoorplissee XPOB10)

3894 PG 5

100 % PES

230 | Öko-Tex Standard 100

R: 49% | T: 47% | A: 4% | L: 5–7

3895 PG 5

100 % PES

230 | Öko-Tex Standard 100

R: 56% | T: 42% | A: 2% | L: 5–7

3896 PG 5

100 % PES

230 | Öko-Tex Standard 100

R: 48% | T: 40% | A: 12% | L: 5–7

3897 PG 5

100 % PES

230 | Öko-Tex Standard 100

R: 47% | T: 34% | A: 19% | L: 5–7

3898 PG 5

100 % PES

230 | Öko-Tex Standard 100 | N

R: 16% | T: 16% | A: 68% | L: 5–7

Stoffgewicht: 148 g/m²
Stoffdicke: 0,31 mm

Antimykotisch (Pilzhemmend)

Feuchtigkeitsabweisend

Anwendungsbereich „OUTDOOR“:
unter Terrassen- oder Balkon-Überdachungen
ohne direkten Witterungseinfluss (Wind, Regen etc.)

Typ XPOB10 Outdoor

Maximalwerte	Maße in cm
max. Breite ↔	100
max. Höhe ↕	500
min. Breite → ←	30
min. Höhe ↓ ↑	20

Montagevarianten:
Glasleiste ohne Mehrpreis

Profilfarben:
Standard = schwarz
wahlweise ohne Mehrpreis: siehe Seite 7

Kunststoffteile:
immer schwarz, da diese eine bessere UV-Beständigkeit aufweisen.
Für eine Anfertigung mit Kunststoffteilen in den Farben weiß / grau / bronze / beige kann keine Gewährleistung übernommen werden.

Drahtverspannung:
Farbe schwarz

Bedienungsoption:
Bedienstab 100 cm, 150 cm, 200 cm, 250 cm
(mit Mehrpreis siehe unten)

Neigungswinkel:
45 – 90°

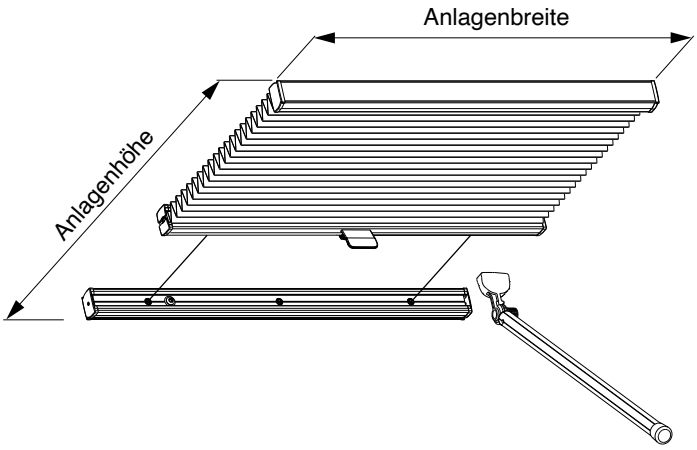

XPOB10 – gespannte Anlage mit Bediengriff, Unterschiene und Drahtverspannung mit Stoffen für den Outdoorbereich

Bestellmaß

fertige Anlagenbreite = Bestellbreite

fertige Anlagenhöhe = Bestellhöhe
siehe Seite 60 – 64

Preisermittlung

Preisermittlung: fertige Breite x fertige Höhe = Tabellenpreis PG 5 siehe Seite 32 + € 100,–* / Anlage
Bestellmaß: fertige Breite (FB), fertige Höhe (FH)

Basisbemaßung

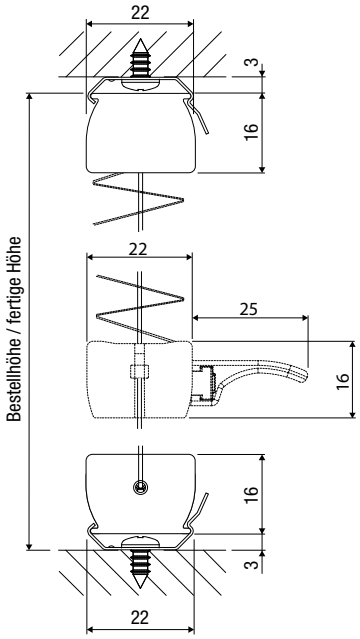

Beachten Sie bitte die Belüftungshinweise auf Seite 83!

Pakethöhen

Anlagenhöhe	ca. Pakethöhe PH (in mm)
0,50 m	42–49
1,00 m	47–57
1,50 m	55–74
2,00 m	72–84
2,50 m	82–94
3,00 m	92–106
3,50 m	104–124
4,00 m	122–134
4,50 m	132–149
5,00 m	147–159

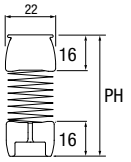

Der Stoff OUTDOOR ist nur in Kombination mit der Anlage XPOB10 erhältlich und für keine andere Dachfenster- oder Wintergartenausführung geeignet.

Die Ausführungen für die Senkrecht- sowie Drehtkippfenster/-türen sind mit diesem Stoff lieferbar, jedoch nicht für den Outdoor-Bereich (Technik nicht witterungsbeständig).

Mögliches Montagezubehör:

Clip für Glasleistenmontage
XZP71

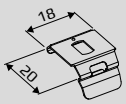

Montagevariante D

Sonderzubehör:

Bedienstab mit Gelenk

100 cm	**XZP2K**	831 eloxiert	Stk.	56,20*
150 cm	**XZP3K**	831 eloxiert	Stk.	64,10*
200 cm	**XZP4K**	831 eloxiert	Stk.	72,90*
250 cm	**XZP183K**	831 eloxiert	Stk.	84,00*

Erforderliche Bestellangaben:

- Stück
- Typ
- Farbnummer (Stoff)
- **fertige** Anlagenmaße (**fertige** Breite / **fertige** Höhe)
- Schienenfarbe (Standard = schwarz)
- Montageart
- gewünschtes Sonderzubehör (zB Bedienstab)

* verminderter Rabattsatz

Mathias Schwöller · Karniesenfabrik GmbH · 5204 Steindorf bei Straßwalchen · Hauptstraße 23

Tel.: +43/6215/8325-0 · Fax: +43/6215/7125 · Web: www.schwoeller.at · E-Mail: office@schwoeller.at
ARA-Lizenznummer: 2469 · UID-Nr.: ATU 35124101 · Firmenbuch-Nr.: FN 50991 m