schwöller

PLISSEE / WABENPLISSEE

Montage • Bedienung • Pflege

für Senkrecht- und Drehkippfenster
Typ AS210
mit Griffschiene

Verehrte Kundin, verehrter Kunde!

Dieses maßgerechte Plissee wurde speziell für Ihre Bedürfnisse hergestellt.
Hochwertige Materialien und ein formvollendetes Design gewährleisten eine lange Lebensdauer und bieten somit viel Freude an dem erworbenen Produkt. Bitte lesen Sie die nachfolgenden Hinweise sorgfältig vor der Montage.

Spannschuh-Montage

Hinweis für alle Montagearten:
Ermittlung der Position der Spannschuhbefestigung markieren. (Immer Außenkante vom Plissee = Bestellbreite).

Die Bestellbreite lässt sich bequem durch Anlegen des Plissees und markieren der Enden ermitteln.

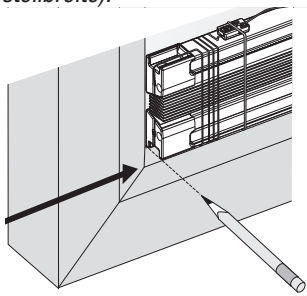

Glasleistenmontage mit Befestigungsplättchen

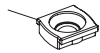

Nachdem die Bestellbreite wie zuvor beschrieben markiert ist, Befestigungsplättchen oben und unten laut folgender Zeichnung montieren.

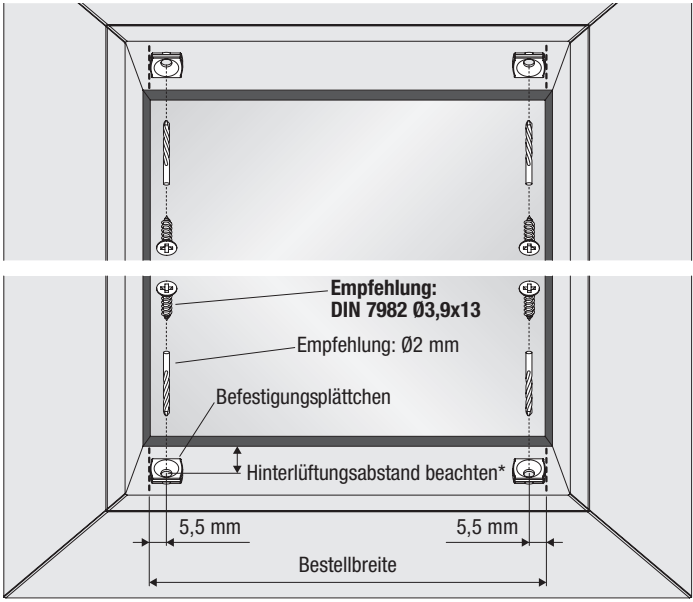

* *Hinweis:* *Um Glasbruchschäden zu vermeiden, muss ein Mindestabstand zur Glasscheibe eingehalten werden!*

Empfehlung: Transparente Stoffe min. 3 mm Hinterlüftungsabstand. Abdunkelnde Stoffe min. 5 mm Hinterlüftungsabstand.

(Spezialgläser benötigen Aufgrund der Herstelleranweisung evtl. größere Abstände).

Spannschuh-Montage

Gummiband entfernen und Schnur inkl. Spannschuh abwickeln**.**

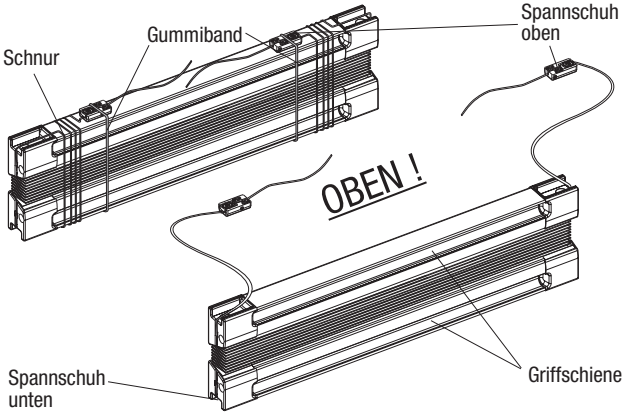

Die **oberen Spannschuhe** auf die oben montierten Befestigungsplättchen schieben, bis sie einrasten.

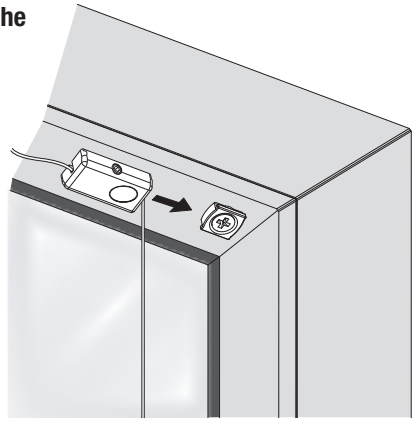

Die **unteren Spannschuhe** aus der Schiene nehmen und auf die unten montierten Befestigungsplättchen schieben, bis sie einrasten.

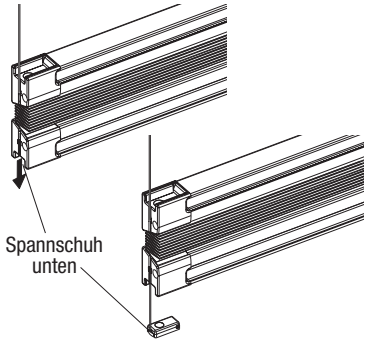

Glasleistenmontage mit Glasleistenwinkel

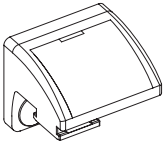

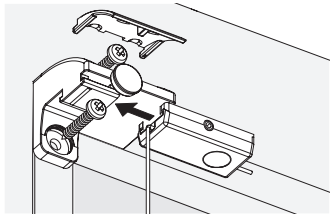

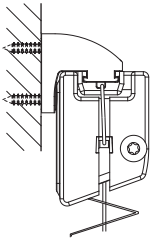

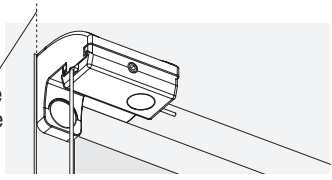

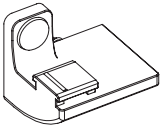

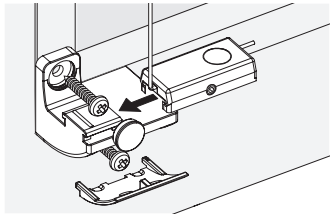

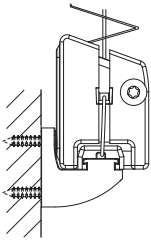

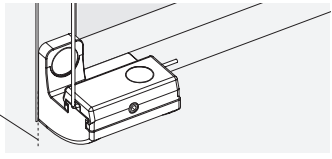

Empfehlung: DIN 7981 Ø 2,9 x 9,5 mm
(für Holz- oder Kunststofffenster)
Max. Länge der Schraube = Glasleistentiefe!

Wandbefestigung / Fensterflügelbefestigung
mit Befestigungswinkel

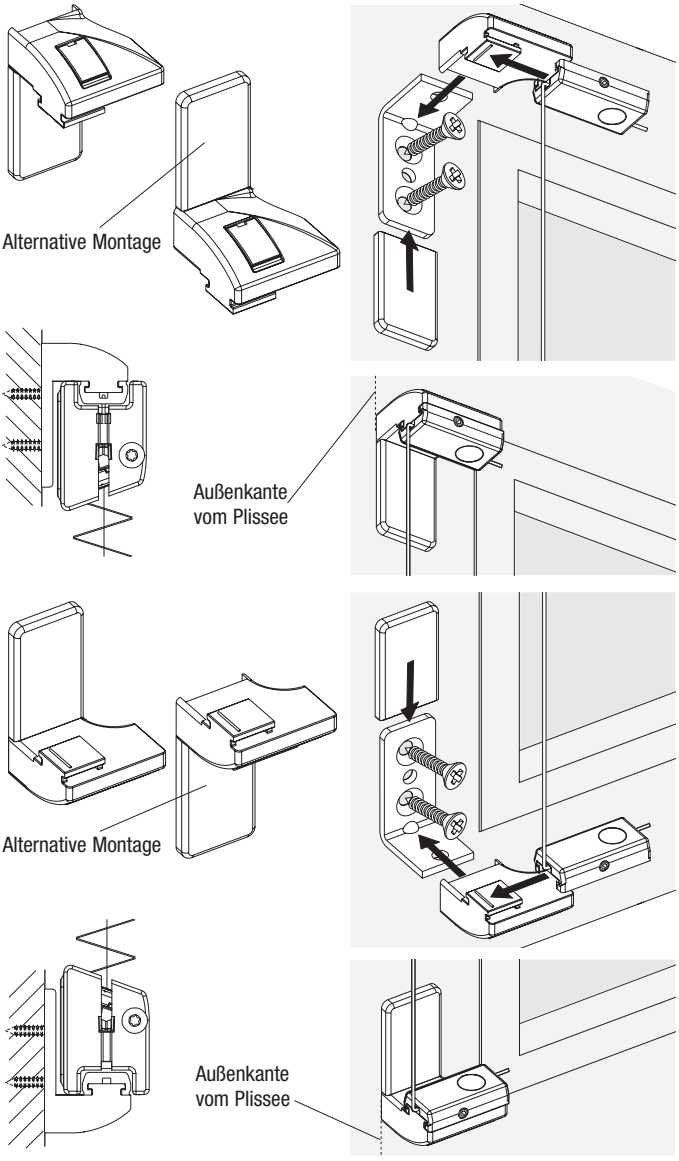

Empfehlung: DIN 7982 Ø 3,9 x 13 mm
(für Holz- oder Kunststofffenster)

Demontage

Demontage Befestigungswinkel

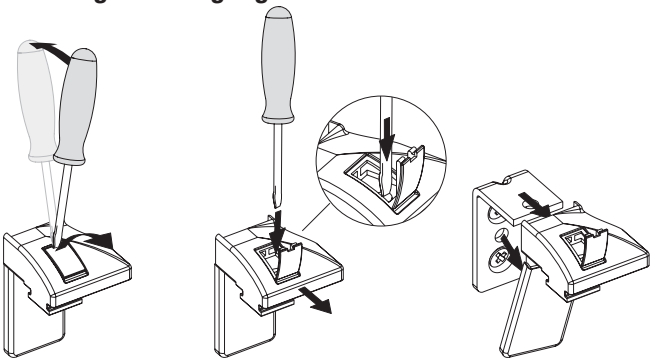

Bedienung

Gespannte Plissee/Wabenplissee-Anlage schließt bzw. öffnet durch Verschieben der Griffschiene.

Arretierung
der Griffschiene auf der Spannschuhbefestigung per Magnet.

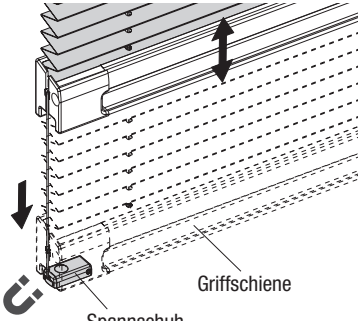

Nach der **Funktionskontrolle** können die überstehenden Schnüre abgeschnitten werden.

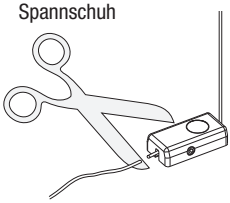

Hinweis: Eine Änderung der Schnurspannung muss gleichmäßig erfolgen und ist nur vom geschulten Fachpersonal nach gesonderter Anleitung vorzunehmen!

Pflege

Informationen zur Reinigung und Pflege erhalten Sie im Fachhandel oder entnehmen Sie bitte der Waschanleitung.

Hinweis:
Sollte ein Plissee über längere Zeit aufgefaltet sein kann es vorkommen, dass es sich nicht mehr optimal einfaltet.
Hier empfehlen wir das Einfalten des Plissees mit der Hand zu unterstützen und die ganze Anlage in Paketstellung zu bringen.
Das Plissee sollte in dieser Stellung mindestens 48 Stunden lang ruhen.

Nachdruck – auch auszugsweise – nur mit schriftlicher Genehmigung. Technische Änderungen und Irrtümer vorbehalten. © Schwöller 09/2021 · XPM4